岡山県　中２数学たしかめシート　平行四辺形・二枚の硬貨

岡山県教育委員会　中学校数学たしかめシート・解答

公共データ利用規約（第１．０版）

対象ページを抜粋し出典表紙を追加。

https://www.pref.okayama.lg.jp/uploaded/life/466927_3279079_misc.pdf

https://www.pref.okayama.lg.jp/page/detail-4318.html

数学　たしかめシート　２－⑤

名前

1　下の図の平行四辺形 ABCD で，□に当てはまる数を書きましょう。

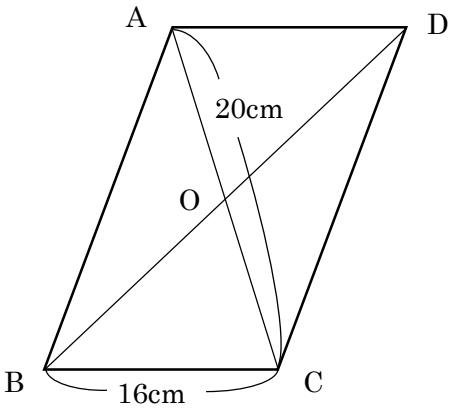

※∠ADC＝60°とする。

AD=　　cm

OA=　　cm

∠ABC=　　°

∠BCD=　　°

2　2 枚の硬貨を同時に投げるとき，次の各問いに答えましょう。

(1) 起こりうるすべての場合の数は全部で何通りありますか。

(2) 2 枚とも裏になる確率を求めましょう。