２０２４年度　文部科学省　中卒認定　数学　三平方と立体図形

文部科学省　２０２４年度　中学校卒業程度認定試験　数学

文部科学省ウェブサイト利用規約（公共データ利用規約　第１．０版準拠）

対象ページを抜粋し、出典表紙を追加。

https://www.mext.go.jp/content/20250410-mxt_syogai02-mext_000038581_03.pdf

https://www.mext.go.jp/b_menu/1351168.htm

7 次の **1** から **3** までの各問いの答えを解答用紙の答えのらんに書きなさい。

1 **図Ⅰ**の △ＡＢＣは，ＡＢ＝4 cm，ＡＣ＝7 cm，∠Ｂ＝90°の直角三角形である。

このとき，辺ＢＣの長さを求めなさい。

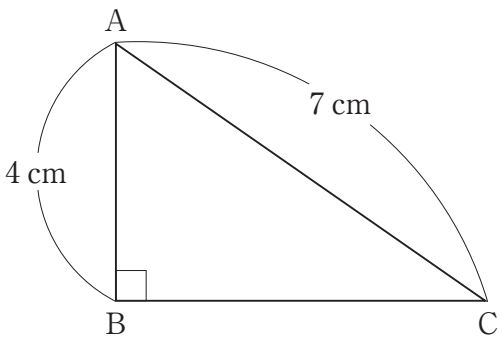

図Ⅰ

2 **図Ⅱ**は，１辺の長さが6 cm の立方体の一部を切り取ってできた三角錐(すい)を表している。この三角錐の体積を求めなさい。

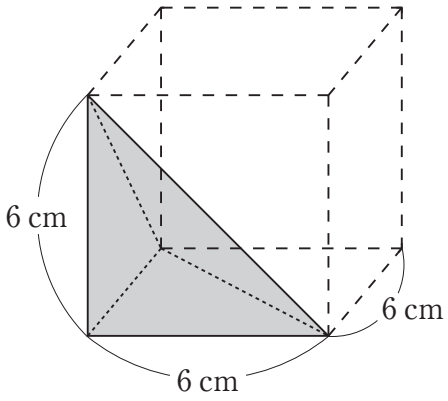

図Ⅱ

3　**図Ⅲ**において，△ＡＢＣは ∠Ｃ＝90° の直角三角形である。この三角形を，直線ＡＣを軸として１回転させたときにできる立体の投影図として正しいものが下の**ア**から**エ**までの中にある。それを１つ選び，記号で答えなさい。

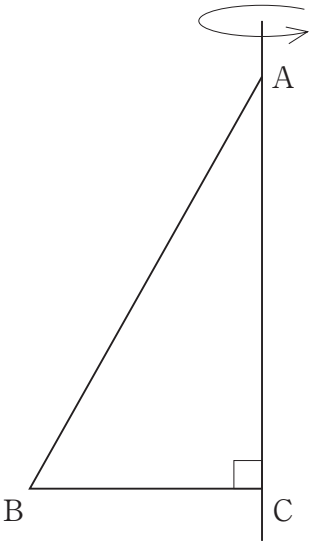

図Ⅲ

ア

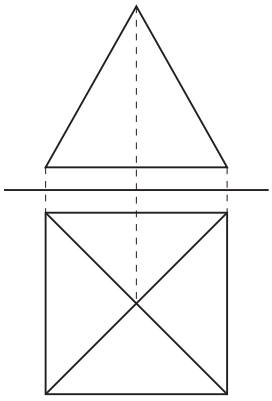

イ

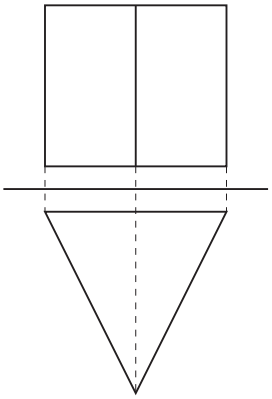

ウ

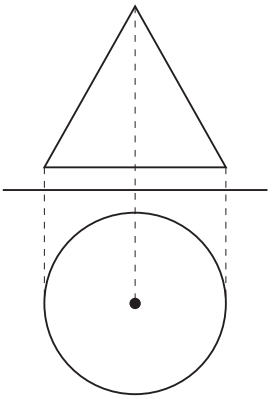

エ

