２０２３年度　文部科学省　中卒認定　理科　透明半球で太陽の日周

文部科学省　２０２３年度　中学校卒業程度認定試験　理科

文部科学省ウェブサイト利用規約（公共データ利用規約　第１．０版準拠）

対象ページを抜粋し、出典表紙を追加。

https://www.mext.go.jp/content/20240620-mxt_syogai02-mext_000032593_04rika.pdf

https://www.mext.go.jp/b_menu/1351168.htm

13 日本のある場所で太陽の動きについて調べている。

先生：　太陽の１日の動きを，透明半球を使って調べてみましょう（**図１**）。

図１

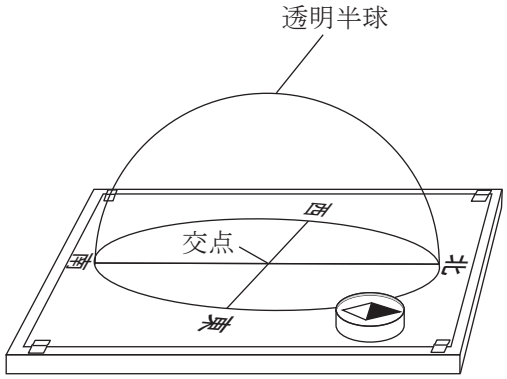

鈴木：　先生，透明半球は何を意味しているのですか。

先生：　透明半球は天球を表しています。厚紙の十字の交点に自分がいると考え，透明半球上を太陽が動いていくものとして調べていくのです。

鈴木：　どのように調べるのですか。

先生：　サインペンの先を透明半球の表面におきます。サインペンの先の影が厚紙の十字の交点にくる位置を探します。鈴木さん，探してみてください。

鈴木：　影が厚紙の十字の交点の位置にきました。

先生：　その部分にサインペンで印をつけてください。

鈴木：　これでどうですか（**図２**）。

図２

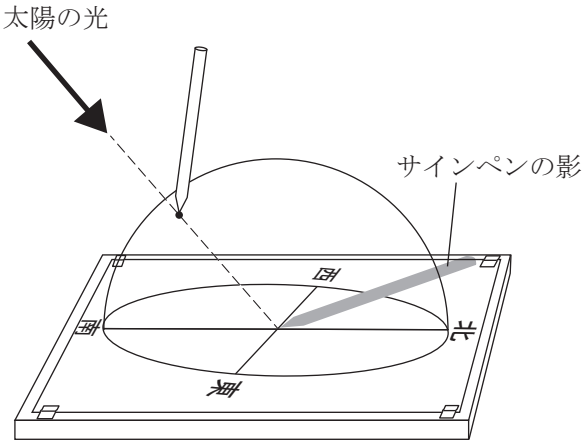

先生：　よくできましたね。この操作を一定時間ごとに行うと，太陽の動きを調べられるのです。この操作を明日の朝の８時から始め，１時間ごとに記録していきましょう。

～観測後～

鈴木：　先生，1時間ごとの点を打ちました（**図3**）。

図3

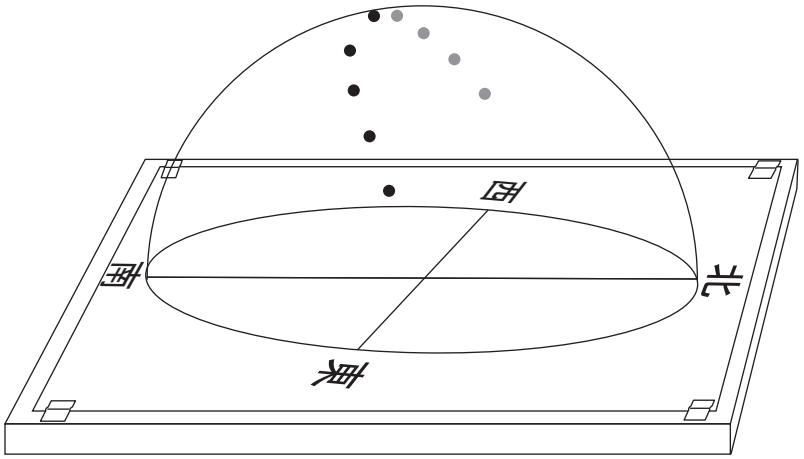

先生：　では，この点をなめらかな線で結んでいきましょう。透明半球のふちまで線を伸ばすと日の出，日の入りの方位も分かります。

鈴木:　できました。日の出の方位は（　A　）で，日の入りの方位は（　B　）でした。

問い

空らん（　A　），（　B　）に当てはまる方位の組合せとして正しいものはどれか。答えは，**ア**から**エ**までの中から最も適当なものを一つ選んで，解答用紙のらんのその記号を○で囲みなさい。

	A	B
ア	東北東	西南西
イ	東北東	西北西
ウ	東南東	西南西
エ	東南東	西北西