２０２１年度　文部科学省　中卒認定　理科　電流計・慣性・ろ過

文部科学省　２０２１年度　中学校卒業程度認定試験　理科

文部科学省ウェブサイト利用規約（公共データ利用規約　第１．０版準拠）

対象ページを抜粋し、出典表紙を追加。

https://www.mext.go.jp/content/20230427-mxt_syogai02-mext_1422378_04rika.pdf

https://www.mext.go.jp/b_menu/1351168.htm

1

(1) ある回路に流れる電流を調べると，電流計の示した値は図のようになった。このときの値はいくらか。答えは，**ア**から**エ**までの中から最も適当なものを一つ選んで，解答用紙のらんのその記号を○で囲みなさい。

ア 2 A

イ 2 mA

ウ 20 mA

エ 200 mA

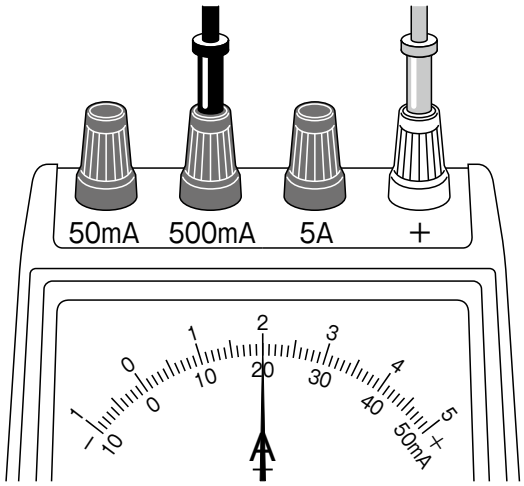

(2) 下の文は，摩擦のない水平面上での運動に関するある法則を説明したものである。①・②に当てはまる語句の正しい組合せを示したものはどれか。答えは，**ア**から**エ**までの中から最も適当なものを一つ選んで，解答用紙のらんのその記号を○で囲みなさい。

「外から力を加えないかぎり，静止している物体は静止し続け，
運動をしている物体はいつまでも［　①　］を続ける。」
これを［　②　］の法則という。

	①	②
ア	だんだん速くなる運動	慣性
イ	だんだん速くなる運動	作用・反作用
ウ	等速直線運動	慣性
エ	等速直線運動	作用・反作用

⑶ 水と砂と食塩の混合物について，右の図のような操作を行った。この操作の名称と，砂のある位置について，正しい組合せを示したものは次のどれか。答えは，**ア**から**エ**までの中から最も適当なものを一つ選んで，解答用紙のらんのその記号を○で囲みなさい。

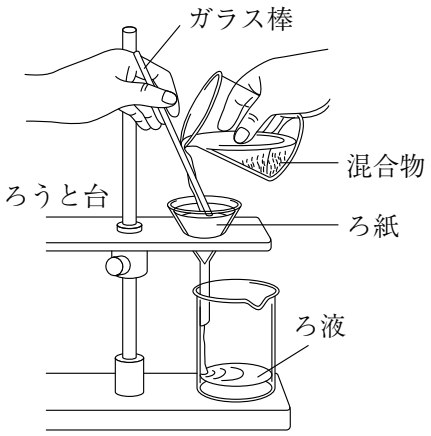

	操作の名称	砂のある位置
ア	ろ過	ろ紙の上
イ	再結晶	ろ紙の上
ウ	ろ過	ろ液の中
エ	再結晶	ろ液の中

⑷ 図は，ヘリウム原子のつくりを模式的に表したものである。－の電気をもったａと＋の電気をもったｂの名称を答えなさい。

