２０２０年度　文部科学省　中卒認定　数学　平行線・円周角・線分

文部科学省　２０２０年度　中学校卒業程度認定試験　数学

文部科学省ウェブサイト利用規約（公共データ利用規約　第１．０版準拠）

対象ページを抜粋し、出典表紙を追加。

https://www.mext.go.jp/content/20220331-mxt_syogai02-mext_1422378_00001_3sugaku.pdf

https://www.mext.go.jp/b_menu/1351168.htm

6 次の1から3までの［　　］にあてはまる数を解答用紙の答えのらんに書きなさい。

1　**図Ⅰ**において，$\ell /\!/ m$ である。このとき，$\angle x$ の大きさは［　　］度である。

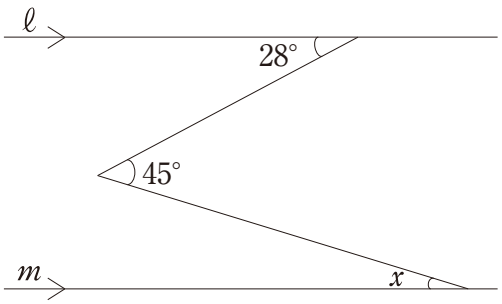

図Ⅰ

2　**図Ⅱ**において，3点A，B，Cはすべて円Oの円周上にあり，BCは円の直径である。

∠B ＝ 30° のとき，$\angle x$ の大きさは［　　］度である。

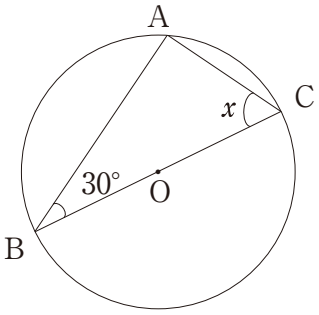

図Ⅱ

3　**図Ⅲ**の△ABCにおいて，辺ABの中点をD，辺ACを3等分する点をAに近い方から順にE，Fとする。DE ＝ 8 cmのとき，線分BFとCDの交点をGとすると，BGの長さは［　　］cmである。

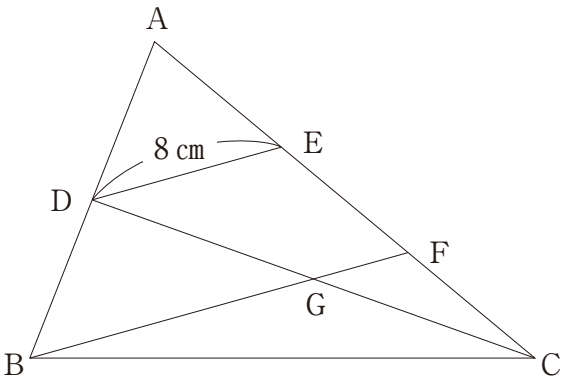

図Ⅲ